VISSAGE

ALSAFIX

www.alsafix.com

Visseuse électrique BigDrive 75

Lire soigneusement ces instructions avant usage.

MODE D'EMPLOI

+

PIECES DE RECHANGE

114a, rue principale - CS 60023 - 67240 GRIES (Strasbourg)
Tél. (00.33) 03.88.72.42.41 - Fax. (00.33) 03.88.72.17.15

DECLARATION " CE " DE CONFORMITE

BigDrive 75

Le mandataire fabricant soussigné
ALSAFIX
CS 60023 - 114a rue principale
67240 GRIES

certifie que le matériel neuf désigné ci-après :
Visseuse électrique BigDrive 75

est conforme aux directives et amendements :

- **EN 50 144**
- **EN 55 014-1**
- **EN 55 014-2**
- **HD 400**
- **72/23/CEE**
- **89/336/CEE**
- **98/37/CE**

Fait à Gries, le 17/01/08

DESCRIPTION

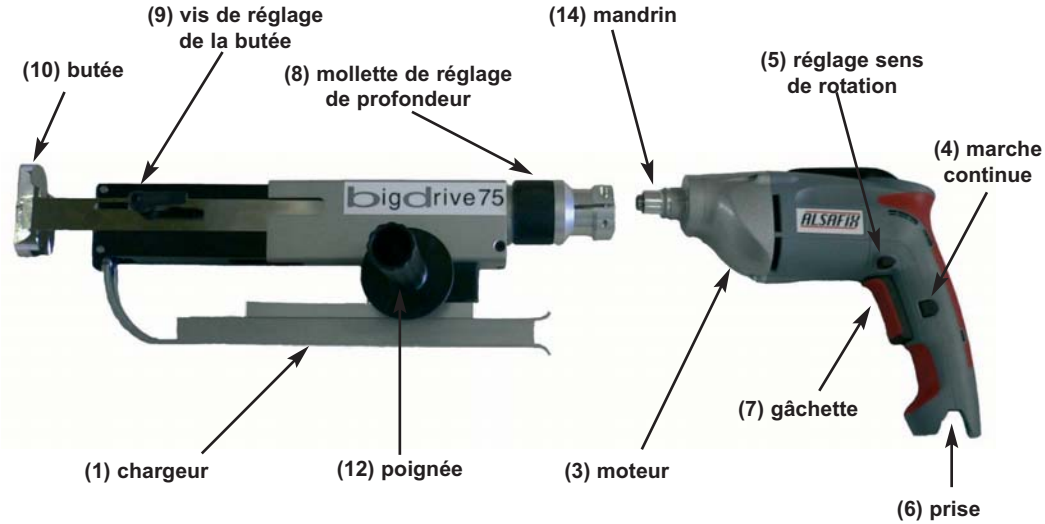

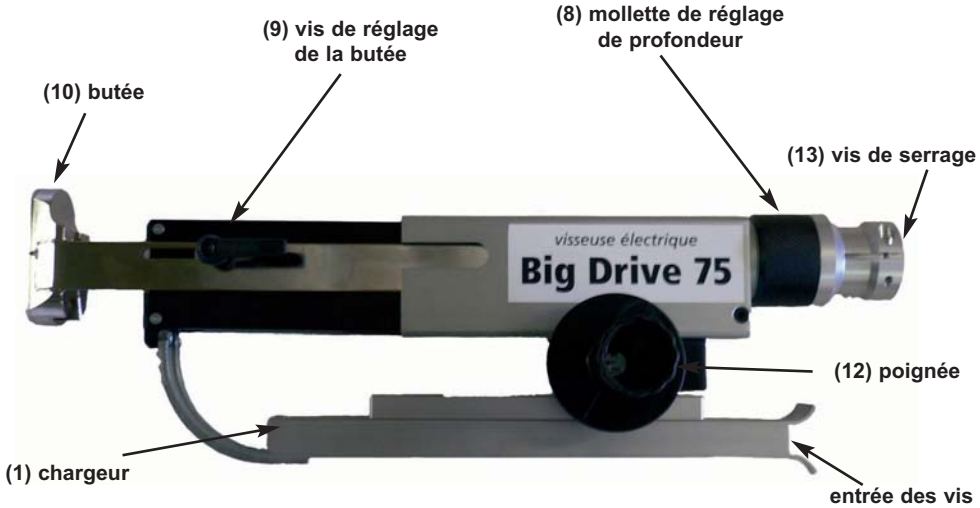

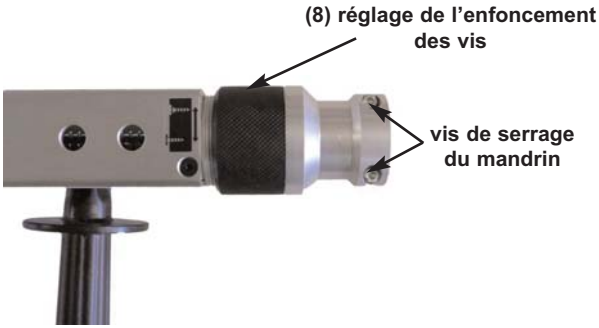
(8) réglage de l'enfoncement
des vis
vis de serrage
du mandrin

(11) fiche

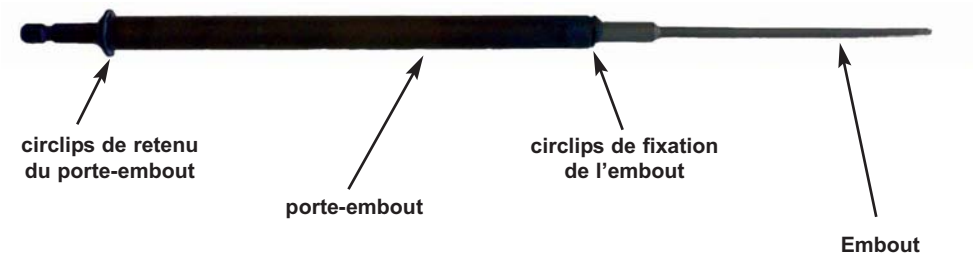
circlips de retenu
du porte-embout
porte-embout
circlips de fixation
de l'embout
Embout

INDICATIONS GENERALES DE SECURITE

Attention : Lire toute les informations de ce manuel avant l'utilisation.
Le non respect des informations présentées ci-dessous pourrait causer incendies, électrocutions et blessures graves. La notion utilisée ci-dessous "appareil électrique" se rapporte aux appareils électriques alimentés par le réseau.
Conservez précieusement ce manuel, de préférence dans la valise de l'appareil.

1. POSTE DE TRAVAIL

- Maintenez votre poste de travail propre, en ordre et bien éclairé sous peine d'incidents.
- Ne travaillez pas avec votre appareil dans des environnements à risque explosif. Les appareils électriques produisent des étincelles pouvant enflammer les gaz, poussières, liquides inflammables ou vapeurs.
- Tenez les enfants et toutes personnes non habilitées éloignées de l'appareil pendant son utilisation. Une inattention pourrait entraîner la perte du contrôle de l'appareil.

2. SECURITE ELECTRIQUE

- La fiche de raccordement de l'appareil doit être adaptée à la prise et ne doit pas être modifiée. Des fiches à l'état d'origine et des prises de courant adaptées diminuent le risque de chocs électrique.
- Tenez éloigné votre appareil de la pluie et de l'humidité. L'humidité dans votre appareil augmente le risque de chocs électriques.
- Ne pas utiliser le câble d'alimentation pour des raisons non prévues, porter et suspendre l'appareil, tirer la fiche de la prise de courant. Tenez le câble éloigné de la chaleur, de l'huile, d'objets coupants ou des pièces de l'appareil en mouvements. Les câbles endommagés ou entremêlés augmentent le risque de chocs électriques.
- Si vous travaillez en extérieur utilisez uniquement des rallonges autorisées pour l'extérieur cela diminue le risque de chocs électriques.

3. SECURITE DES PERSONNES

- Soyez attentif, prenez garde à ce que vous faites et travaillez avec précaution. N'utilisez pas l'appareil si vous êtes fatigués, malade ou sous l'influence de l'alcool, drogue ou médicaments.
- Portez un équipement de sécurité personnel adapter suivant le mode d'utilisation de l'appareil.
- Evitez une mise en marche intempestive. Assurez vous que l'appareil est en position arrêt et ne garder pas votre doigt sur la gâchette lors de la mise sous tension.
- Ne vous surestimez pas, assurez vous une position sûr et gardez l'équilibre pour garder le contrôle de l'appareil dans tout les cas.
- Portez des vêtements appropriés : pas de vêtement ample, bijoux, cheveux long qui pourrait être saisis par les pièces en mouvement.

4. UTILISATION D'APPAREILS ELECTRIQUES

- Ne pas surcharger l'appareil. Utilisez votre appareil pour un travail approprié à celui-ci.
- Ne pas utiliser l'appareil si la gâchette sont défectueux. L 'appareil doit être réparé.
- Débranchez l'appareil avant toute intervention dessus
- Conservez les appareils électriques inutilisés hors de portée des enfant ou de toute personnes non habilités à utiliser cet appareil.
- Utilisez l'appareil uniquement pour son domaine de compétence.
- Ne couvrez jamais le canal de ventilation

Ne faite réparer votre appareil uniquement par du personnel compétent avec des pièces de rechange d'origine. Ainsi la sécurité sera assurée et la garantie de l'appareil restera viable.

FONCTIONNEMENT

1. PRECAUTIONS AVANT DE COMMENCER LE TRAVAIL

Vérifiez la tension de réseau : la tension de la source de courant doit correspondre avec les indications de la plaque signalétique 220 V.
Câble réseau : les câbles de réseau endommagés ne doivent pas être utilisé .Il doivent être remplacés immédiatement.
La modification du sens de rotation se fait uniquement en immobilisation.
En cas de vis bloquée retiré le chargeur (1) inverser le sens de rotation (5) et dévisser.
Le moteur peut être en surchauffe en charge forte continue et vitesse de rotation basses. Laisser refroidir le moteur en vitesse de rotation élevé et en marche à vide.
Le vissage s'effectue en laissant le moteur tourné en continu.

2. INDICATION DES COMMANDES

a) Mise en marche
Assurez vous que l'appareil et en position d'arrêt puis branchez le câble d'alimentation (non raccordé à la prise) à l'appareil au niveau du repère (6), puis raccordez la fiche (11) à la prise.

b) Fonctionnement
Mettez l'appareil en marche en appuyant sur la gâchette (7) posez la butée de profondeur (10) à l'endroit où vous souhaitez visser .Enfoncez la en laissant tourner, la gâchette appuyée.
N'arrêtez pas l'appareil entre chaque vis, vous obtiendrez ainsi un maximum d'efficacité.

3. REGLAGE DE L'APPAREIL

a) La vitesse de rotation se règle en fonction de l'enfoncement de la gâchette (7). À noter que l'on peut bloquer pour la marche continue la gâchette en position vitesse max avec le bouton (4) et le débloquer en ré appuyant sur la gâchette.

b) Butée de profondeur régler la butée de profondeur sur la longueur de la vis utilisée en desserant la vis (9) et pousser la butée (10) selon la longueur de vis souhaitée.

c) Le réglage de profondeur s'effectue au moyen de la molette (8). Pour la recherche de l'enfoncement de la vis souhaité, il est conseillé de commencer avec une profondeur moindre et de régler ensuite la définitive.

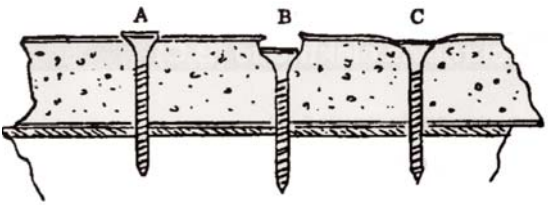

A = pas suffisamment enfoncée

B = trop enfoncée

C = correct

CONSOMMABLES DE L'APPAREIL

Vis à bois, inox A2 autoforeuse spécile terrasse

CARACTERISTIQUES DE L'APPAREIL

Visseuse BigDrive 75 :

Type 650 TBS 2500
220-240 V 650W 3A 50/60Hz
0-2500 tr/min couple maxi : 20 Nm

Utilisation prévue :

Pour vis en bande spéciale BigDrive avec le chargeur.
Fixation de terrasse en bois sans pré-perçage même dans de l'IPE.

Charge sonore et vibration :

Le niveau sonore de l'appareil est située à 81dB (A).
Le niveau sonore peut être dépassé en fonction des conditions de travail mais ne doit pas dépassé les 92dB (A) La vibration main-bras est en générale plus basse que 2.5m/s².
Portez des protections auditives.

ENTRETIEN DE L'APPAREIL

Attention : avant tout travail sur l'appareil, débranchez le.

Une fois par semaine en utilisation fréquente (voir plus si atmosphère poussiéreuse) :

- Nettoyez les grilles d'aération du moteur
- Nettoyez l'appareil avec de l'air comprimé sec

Si votre appareil devait malgré les méthodes d'essais et de fabrication, tomber en panne, faire effectuer la réparation par un service après vente autorisé.
Pour toutes les questions ou commandes de pièces détachées, veuillez indiquer le numéro de série de l'appareil.

Recyclage

L'évacuation des appareils, accessoires et emballage devra être effectuée selon le recyclage conforme à la protection de l'environnement. La plupart des pièces synthétiques sont recyclable.

Remplacement de l'embout de vissage

- Desserrer les vis de serrage du mandrin
- Séparer la partie moteur de la partie chargeur
- Retirer l'ensemble embout + porte-embout du chargeur
- Retirer le circlips de fixation de l'embout en prenant garde de ne pas le perdre et de ne pas déteriorer le porte-embout
- Retirer l'embout usé
- Pour le remontage, procéder dans l'ordre inverse

GARANTIE

L'appareil est garanti selon les prescriptions réglementaires.
Les dommages dus à l'usure normale, une surcharge ou une utilisation non conforme sont exclus de notre prestation de garantie. l'objet de réclamation peut être pris en compte uniquement si vous transmettez l'appareil non démonté au vendeur ou au fabricant ainsi que la facture ou le bulletin de livraison.

Vue éclatée du corps

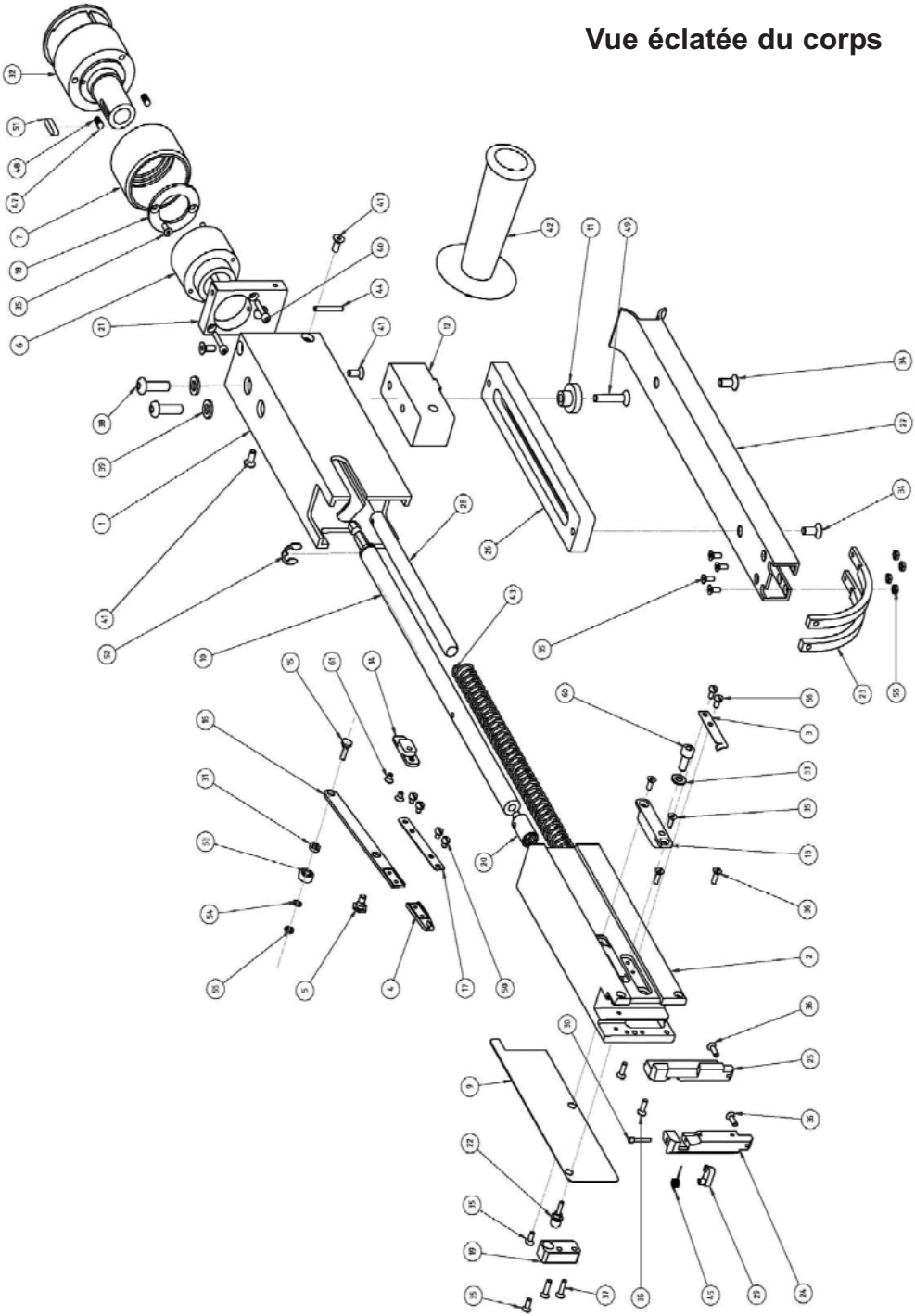

Vue éclatée du moteur

Liste des pièces détachées du corps

No.	No. article	Descritpion
1	BDRIVE01	Corps
2	BDRIVE02	Arrêt
3	BDRIVE03	Ressort de détente
4	BDRIVE04	Levier
5	BDRIVE05	Vis
6	BDRIVE06	Manche
7	BDRIVE07	Bague de mesure
9	BDRIVE09	Couvercle
10	BDRIVE10	Bit
11	BDRIVE11	Guide
12	BDRIVE12	Loquet d'arrêt
13	BDRIVE13	Balancier de maintien
14	BDRIVE14	Levier de maintien
15	BDRIVE15	Levier
16	BDRIVE16	Levier de charge
17	BDRIVE17	Plaque
18	BDRIVE18	Rondelle
19	BDRIVE19	Corps
20	BDRIVE20	Clé
21	BDRIVE21	Adhésion
22	BDRIVE22	Goupille
23	BDRIVE23	Guide périphérique
24	BDRIVE24	Tête droite
25	BDRIVE25	Tête gauche
26	BDRIVE26	Plaque de guidage
27	BDRIVE27	Magasin
28	BDRIVE28	Guide
29	BDRIVE29	Levier d'arrêt

No.	No. article	Descritpion
30	BDRIVE30	Goupille
31	BDRIVE31	Rondelle de maintien
32	BDRIVE32	Pièce d'ajustement
33	BDRIVE33	Rondelle
34	BDRIVE34	Vis
35	BDRIVE35	Vis
36	BDRIVE36	Vis
37	BDRIVE37	Vis
38	BDRIVE38	Tête à douille hexagonal
39	BDRIVE39	Rondelle
40	BDRIVE40	Vis
41	BDRIVE41	Vis
42	BDRIVE42	Manche
43	BDRIVE43	Ressort de pression
44	BDRIVE44	Goupille
45	BDRIVE45	Ressort levier d'arrêt
47	BDRIVE46	Bille
48	BDRIVE47	Ressort de pression
49	BDRIVE48	Vis
50	BDRIVE49	Vis cylindrique
51	BDRIVE50	Ressort d'ajustage
52	BDRIVE51	Rondelle de sécurité
53	BDRIVE52	Bille
54	BDRIVE54	Rondelle
55	BDRIVE55	Ecrou hexagonal
56	BDRIVE56	Vis
60	BDRIVE60	Vis
61	BDRIVE61	Vis

Liste des pièces détachées du moteur

No.	No. article	Descritpion
1	BD46875	Butée de profondeur
2	BD47084	Support
3	BD46993	Anneau
4	BD46873	Anneau
5	BD46867	Douille de réglage
6	BD45983	Vis
7	BD48316	Joint pour arbre tournant
8	BD49201	Boîte à vitesse consiste
9	BD49275	Boulon
10	BD16553	Anneau
11	BD16552	Douille à aiguilles
12	BD46880	Broche
13	BD46882	Ressort
14	BD48389	Anneau d'embrayage
15	BD46892	Ressort
16	BD16922	Plaque d'écartmement
17	BD11483	Douille d'aiguilles
18	BD49203	Roue dentée
19	BD46889	Rondelle
20	BD46890	Plateau axial
21	BD48780	Joint
23	BD48991	Bague
24	BD49190	Flasque
25	BD11977	Douille à aiguilles

No.	No. article	Descritpion
26	BD49186	Support ceinture
27	BD45580	Ecrou
28	BD48871	Tresse jaune 150 mm
29	BD49031	Tresse jaune 125 mm
30	BD24837	Charbon
31	BD49265	Anneau
32	BD49276	Colisseau inverseur
33	BD48793	Carter
34	BD36945	Inducteur
35	BD27629	Vis
36	BD48791	Anneau
37	BD29259	Roulement
38	BD49259	Induit
39	BD49076	Interrupteur
40	BD18347	Vis
41	BD48798	Adapteur
42	BD32674	Module cable
43	BD11504	Bille d'acier
44	BD49156	Couvercle poignée
45	BD49369	Butée de profondeur
46	BD49368	Butée de profondeur
48	BD49161	Arbre de renvoi
49	BD18574	Douille à aiguilles